取付説明書

門扉部品セットB
＜FRP製門扉用＞

このたびは Dea's Garden 製品をお買い上げいただき、ありがとうございます。
正しく取付けをして頂くために、取付説明書をよくお読みください。

〈施工上のご注意〉
◆取付けが不十分だと、使用中にはずれる恐れがあります。
　この取付説明書に従い確実に固定してください。
◆施工の際には手袋を着用してください。
◆強風時の施工は、危険ですので避けてください。

梱包明細表

・開梱時に部品の種類と数量をご確認ください。
・商品に異常がないことをご確認ください。

	分類	部品名称	数量		
			両開き用	片開き用	
				右勝手	左勝手
門扉部品セットB	錠ハンドル	両開きラッチ錠ハンドルセットB	1	-	-
		右勝手片開きラッチ錠ハンドルセットB	-	1	-
		左勝手片開きラッチ錠ハンドルセットB	-	-	1
	ラッチ受け	ファーム用箱受け	1	-	-
		ストライク	1	-	-
		ストライク取付け用さら小ねじ　M4×20	2	-	-
	ヒンジ	レール用ヒンジ	4	2	2
		レール用ヒンジプレート	4	2	2
		六角ボルト　M8×15	8	4	4
		平座金	8	4	4
		十文字穴付きなべ小ねじ　M4×6	4	2	2
		ヒンジキャップ	4	2	2
	戸当たり	L型戸当たり	1	1	1
		取付け用さら小ねじ　M5×16	2	2	2
	落とし	L型落としホルダー	1	-	-
		落とし棒	1	-	-
		取付け用さら小ねじ　M5×16	2	-	-
		抜け止め用トラス小ねじ　M5×6	2	-	-
	エンブレム	エンブレム（表側）	1	-	-
		エンブレム（裏側）	1	-	-
		エンブレム取付け用さら小ねじ　M4×30	2	-	-

※錠ハンドルの梱包明細は、各ラッチ錠ハンドルセット内に同梱されている【レバーハンドル錠取付説明書】をごらんください。
※片開きの右勝手とは、道路側から見てヒンジが右側に来る場合を指します。左勝手はヒンジが左側に来る場合です。

部品セット一覧表

●以下の部品セットは別売り、別梱包となります。
下段の「施工に必要な部品セット一覧表」とともに
それぞれご注文された部品セットについて内容をご確認ください。

ひじ金具セット	分類	部品名称	数量		
			両開き用	片開き用	
				右勝手内開き	左勝手内開き
	門柱	ひじ金具R	2	2	-
		ひじ金具L	2	-	2
		樹脂ワッシャー	4	2	2
		取付け用トラス小ねじ　M5×20	16	8	8

型材門柱セット	分類	部品名称	数量		
			両開き用	片開き用	
				右勝手内開き	左勝手内開き
	門柱	門扉吊りこみ門柱	2	1	1
		受け門柱　A-2　（左勝手片・内開き用）	-	-	1
		受け門柱　B-2　（右勝手片・内開き用）	-	1	-

●片開き外開き仕様につきましては特注対応品となります。

かぎ型ひじ金具セット	分類	部品名称	数量	
			片開き用	
			右勝手外開き	左勝手外開き
	門柱	かぎ型ひじ金具R	2	-
		かぎ型ひじ金具L	-	2
		樹脂ワッシャー	2	2
		取付け用トラス小ねじ　M5×20	8	8

型材門柱セット	分類	部品名称	数量	
			片開き用	
			右勝手外開き	左勝手外開き
	門柱	門扉吊り込み門柱	1	1
		受け門柱　A-2　（左勝手片・外開き用）	-	1
		受け門柱　B-2　（右勝手片・外開き用）	1	-

施工に必要な部品セット一覧表

門柱種別	部品名称	数量				
		両開き用	片開き用			
			右勝手内開き	左勝手内開き	右勝手外開き ※特注対応品	左勝手外開き ※特注対応品
共通	門扉	2	1	1	1	1
	両開き用門扉部品セットB	1	-	-	-	-
	右勝手片開き用門扉部品セットB	-	1	-	1	-
	左勝手片開き用門扉部品セットB	-	-	1	-	1
	ひじ金具セットR	1	1	-	-	-
	ひじ金具セットL	1	-	1	-	-
片開き外開き仕様（特注対応品）	かぎ型ひじ金具セットR	-	-	-	1	-
	かぎ型ひじ金具セットL	-	-	-	-	1
	L型ロング戸当たりセット	-	-	-	1	1
	門柱用ロングラッチ受け座セット	-	-	-	1	1
型材門柱に吊る場合	両開き用型材門柱セット	1	-	-	-	-
	片開き用門柱セット　B-2	-	1	-	1	-
	片開き用門柱セット　A-2	-	-	1	-	1

●型材門柱の施工寸法

※下図は門扉W寸法700mmの施工寸法図です。

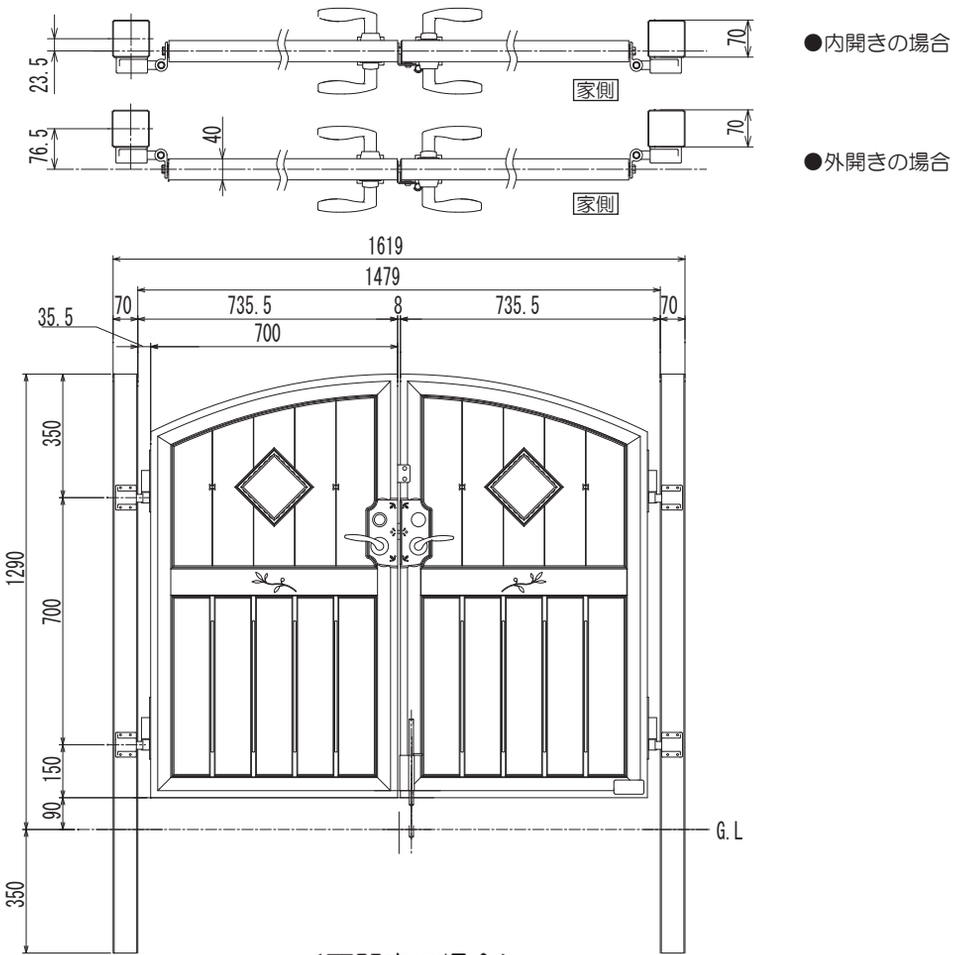

＜両開きの場合＞

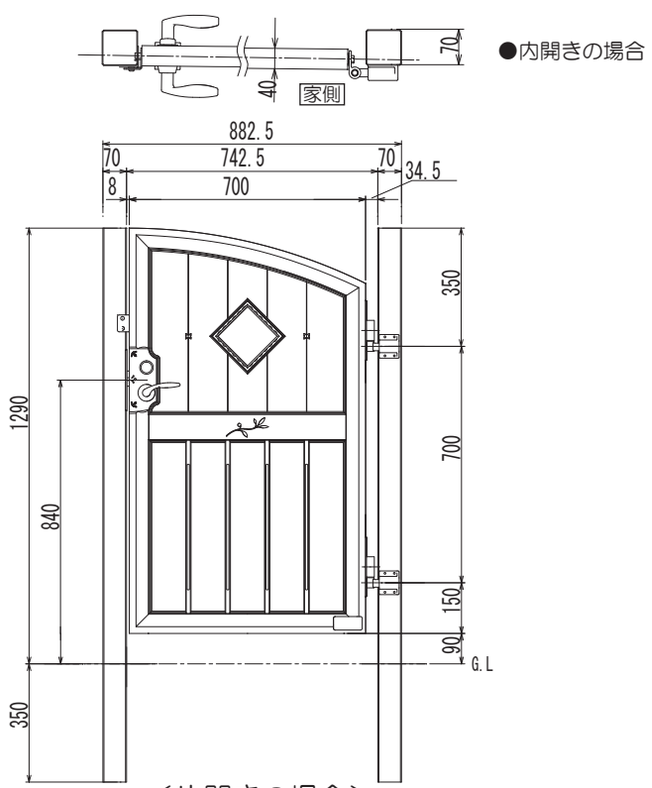

＜片開きの場合＞

1 門扉の左右勝手を確認し、作動側にラッチ錠とハンドルを取付けます。

ラッチ錠ハンドルセットに同梱されている取付説明書に従って、ラッチ錠とハンドルを取付けてください。

	右勝手内開きの場合	右勝手外開きの場合
両開き門扉	右側作動 ラッチ 家側	右側作動 ラッチ 家側
片開き門扉	ラッチ 受け門柱 家側	※特注対応品 受け門柱 ラッチ 家側

※図は扉を上から見た図です。

2 ラッチ受け座を取付けます。

※扉が両開きの場合のみ

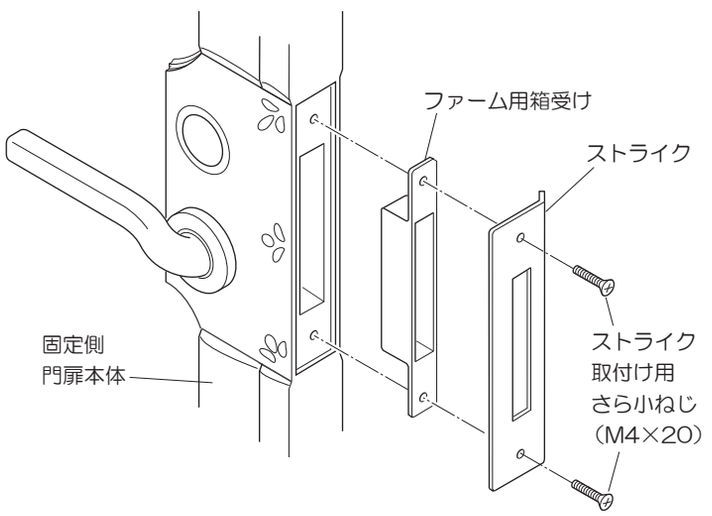

⚠注意
ここでのねじ留めには電動ドライバーを使用しないでください。

⚠注意
ストライクの折り曲げのある方を、門扉開閉時ラッチが当たる側にし、取付けてください。

3 エンブレムを固定側の門扉に取付けます。

●エンブレム（表裏）の見分け方

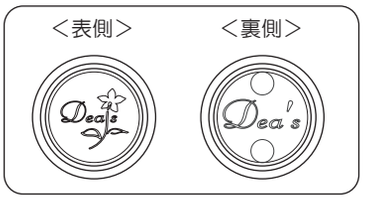

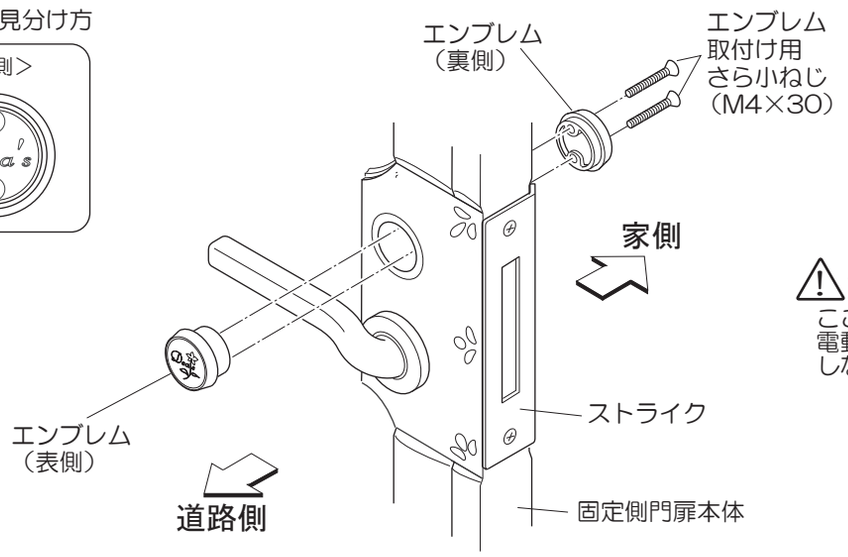

⚠注意
ここでのねじ留めには電動ドライバーを使用しないでください。

4 落とし棒を取付けます。

①L型落としホルダーを門扉に取付けます。

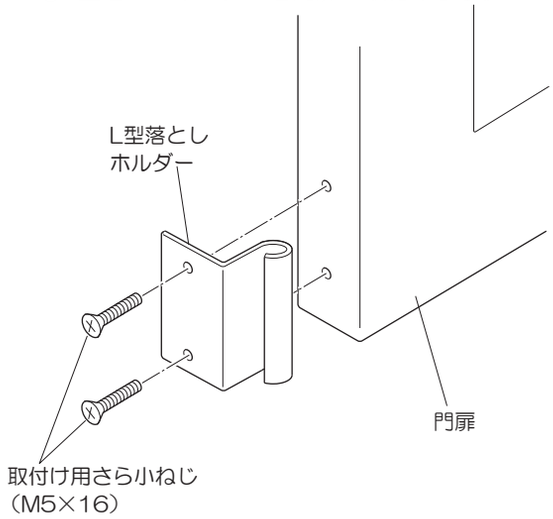

②落とし棒を落としホルダーに差し込み、
抜け止め用ねじを取付けます。

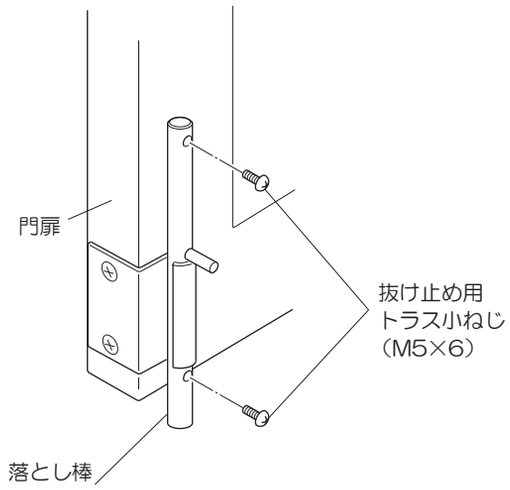

5 ヒンジを取付けます。

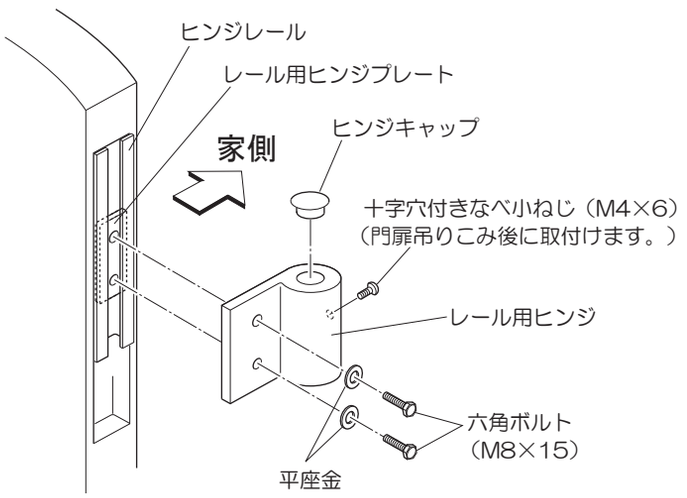

内開きの場合

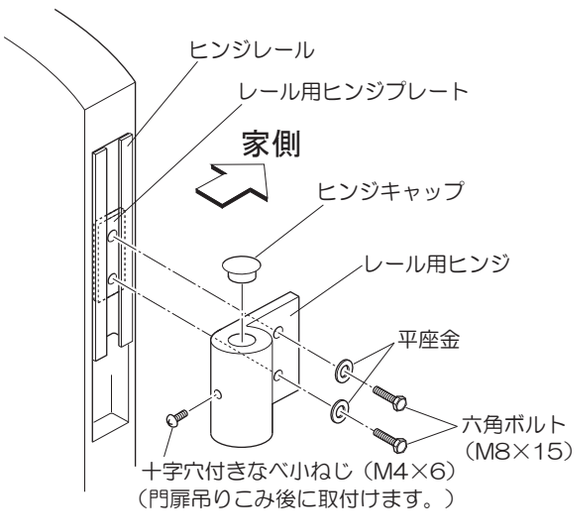

外開きの場合

6 戸当たりを取付けます。

●両開き、片開き内開きの場合

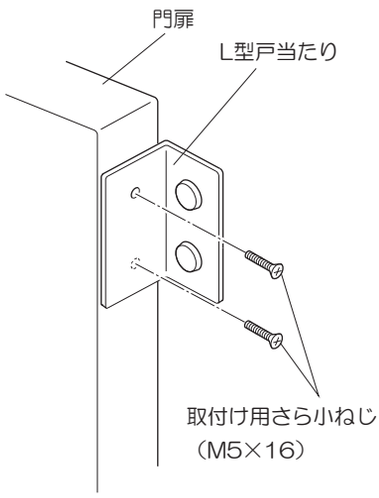

●片開き外開きの場合（特注対応品）

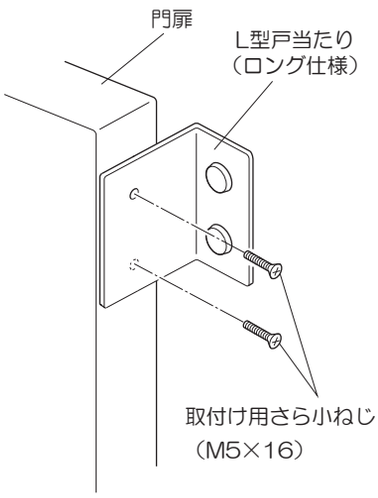

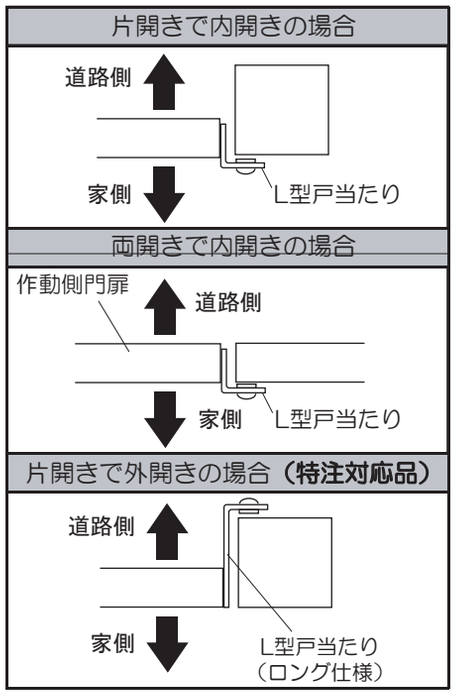

※図は扉を上から見た図です。

1 ひじ金具を門柱に取付けます。

●両開きの場合

※両開きの場合、両方の柱に
ひじ金具を取付けてください。

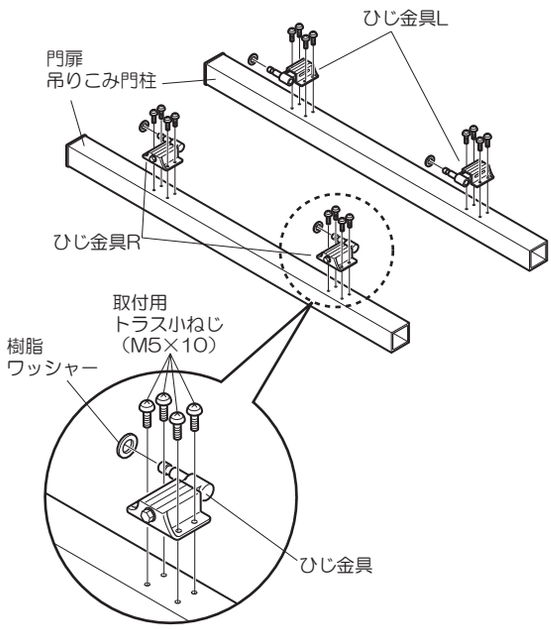

●片開き内開きの場合

※下図は内開き右勝手の場合です。
外開きの場合は特注対応となります。

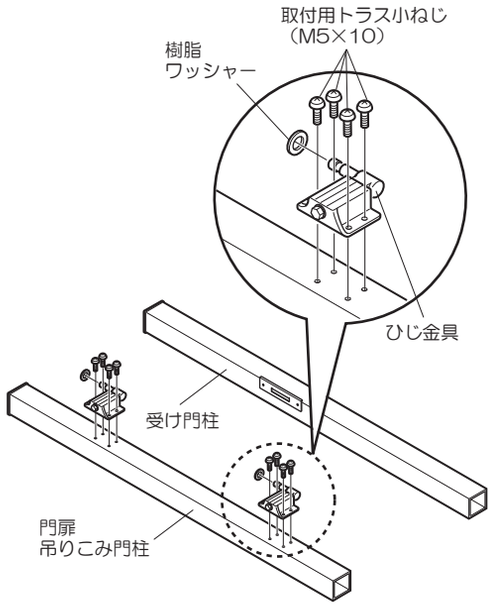

●片開き外開きの場合（特注対応品となります）

※ロングラッチ受座への交換が必要となります。

※ビスを２本同時に外すと受けが落ちてしまい、組付けが難しくなります。

①２本のビスを緩めた上で片側のみ外します。

②ロングラッチ受座の片側をビスで仮固定します。

③元のラッチ受けを外します。

④２箇所のビスを締め込み、ロングラッチ受座を固定します。

※下図は外開き右勝手の場合です。

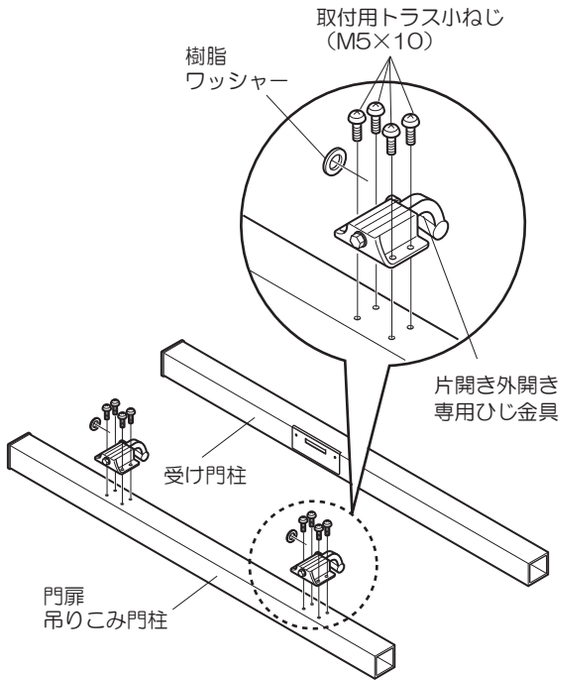

2 門柱を取付けます。

●両開きの場合

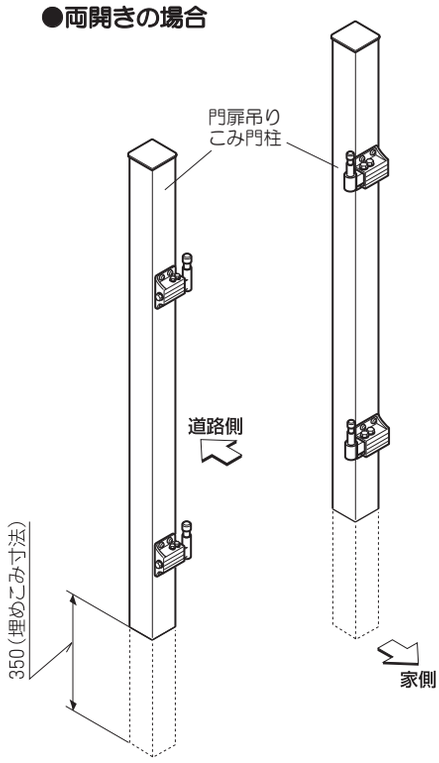

●片開きの場合

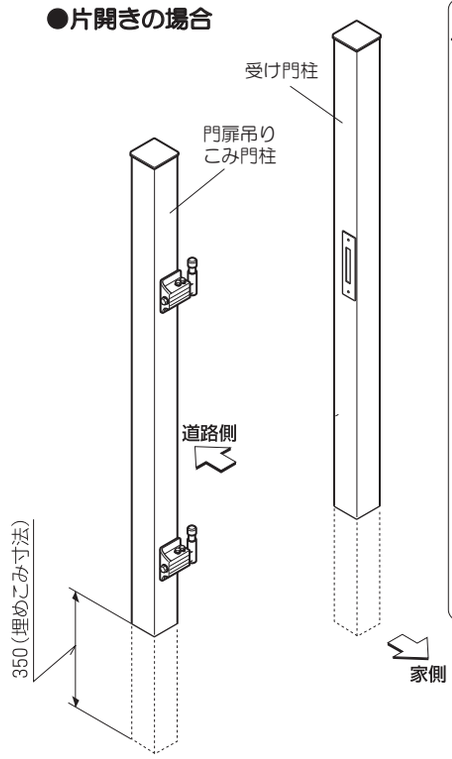

<片開きの場合の門柱施工平面図>

●内開き右勝手の場合

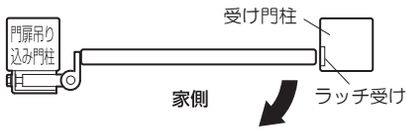

※図は扉を上から見た図です。

※図は右勝手の図です。左勝手の場合は、左右逆になります。

※ラッチ受けが正しい方向にあるか、施工前に確認してください。

●外開きの場合は特注対応となります。別途お問い合わせください。

※門柱施工寸法は3～4ページの施工寸法図を参照してください。
※動かないようにそえ木などを使用して固定養生してください。
※片開きの外開きは特注対応となります。

3 門扉を取付けます。

①門柱の基礎養生が十分であるかを確認してください。
②ひじ金具の軸に樹脂ワッシャーがはまっていることを確認してください。
③門扉を取付けます。
④ヒンジに抜け防止用のねじを取付けます。

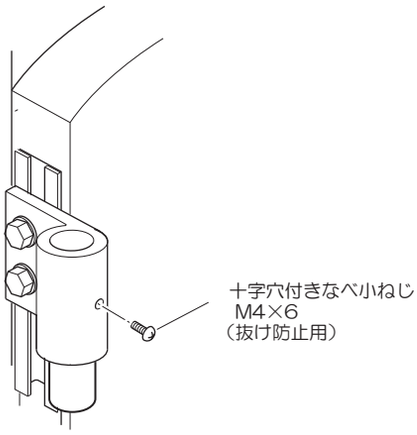

4 ひじ金具を調整します。

①門扉側のヒンジ固定ボルトをゆるめ、上下の調整をします。
②アーム固定ボルト（２本）をゆるめます。
③アームを振り、前後方向の位置を調整します。
④ひじ金具の左右方向調整ボルトをまわし、左右方向の調整をします。
⑤アーム固定ボルト（２本）をしめ込み、アームをしっかりと固定します。
⑥全てのボルトがしっかりと固定されていることを確認します。

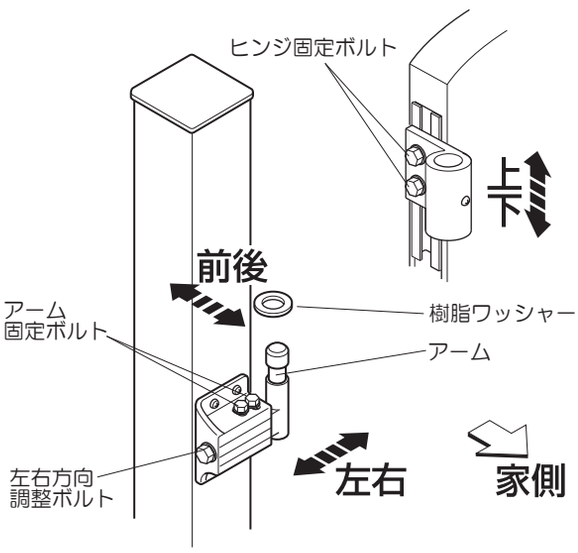

工事店様へ

●改造、変更はしないでください。
●取付け終了後、ボルト、ねじ類の締まり具合をご確認ください。
●取付け終了後、この取付説明書は御施主様にお渡しください。

御施主様へ

●普段のお手入れは濡らした布でお拭きください。
●汚れがひどい場合は薄めた中性洗剤を使用し、洗剤が残らないように拭き取ってください。
●シンナー、ベンジン等の溶剤のご使用は、絶対におやめください。塗装に影響が出る恐れがあります。
●開閉時に手や指をはさまないようにご注意ください。
●門扉にぶら下がったり、上ったりしないでください。事故や故障の原因になります。

〒601-8317　京都市南区吉祥院新田弐ノ段町45
TEL 075-681-2891　FAX 075-662-1190
株式会社　傳來工房

DRB-IM2
2021.05A